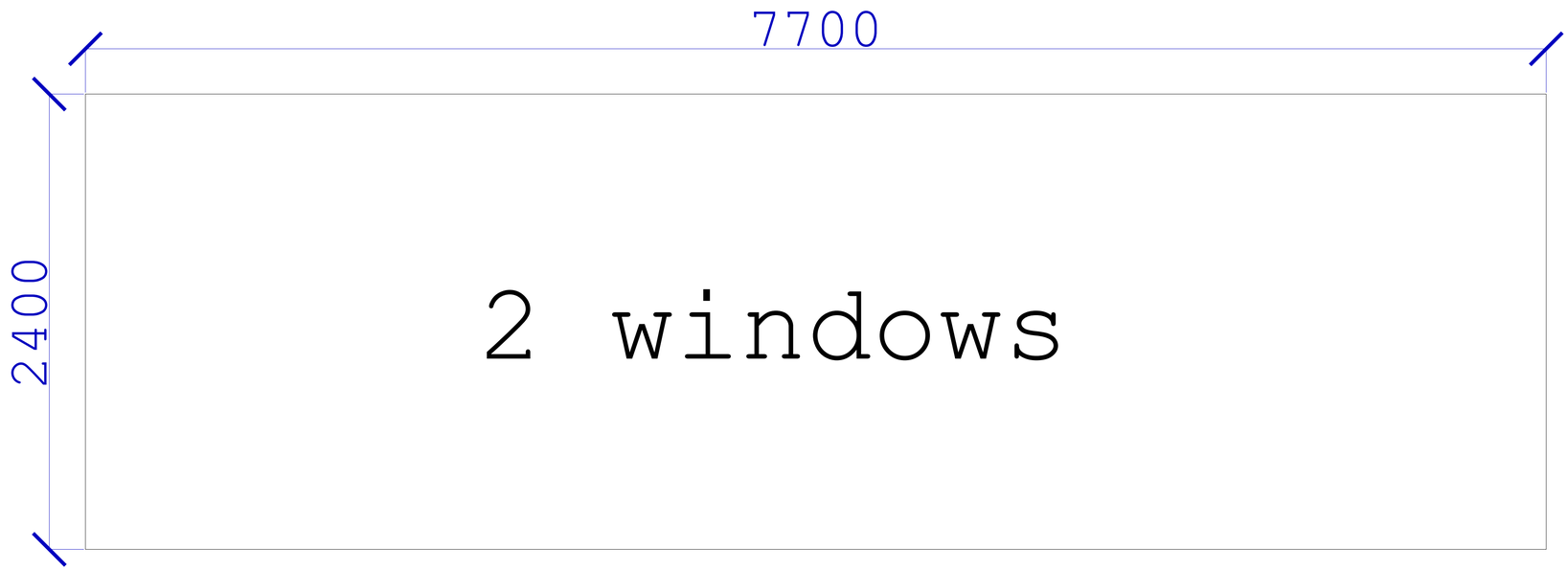
7700
2400
2 windows

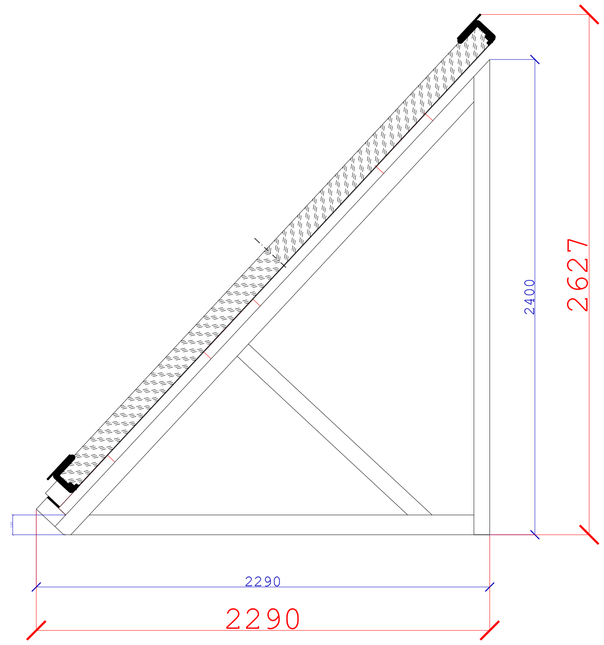
2400
2627
2290
2290

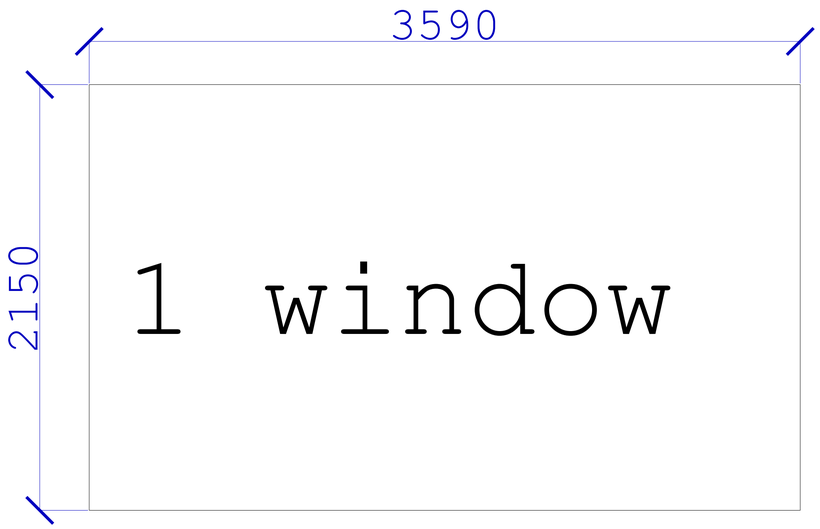
3590
2150
1 window

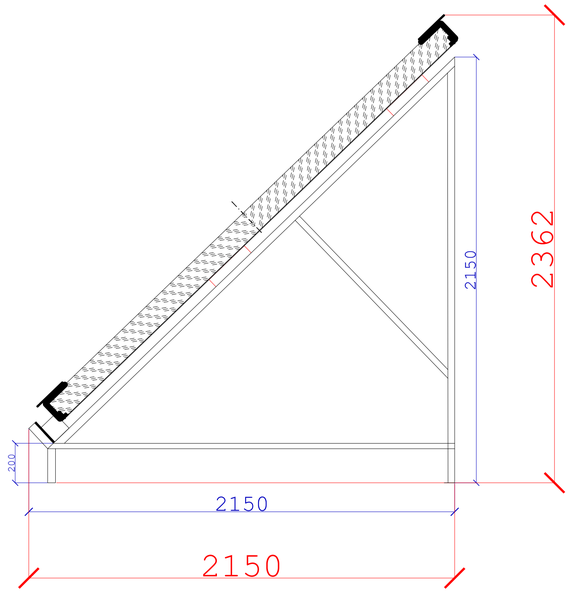
2150
2362
200
2150
2150